J-025- ADEGA INFERIOR (200 x 670 x 495)

Manual de montagem

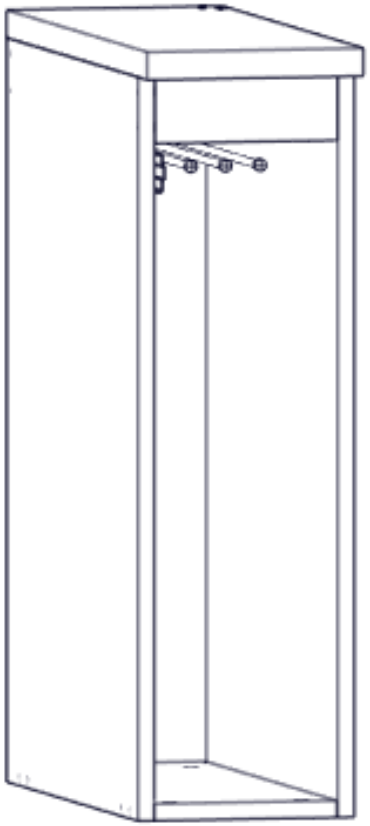

ID	CÓDIGO	DESCRIÇÃO	QTD
1	CMP09315	Base (169 x 495 x 15)	1
2	CMP09316	Lateral esq. (670 x 495 x 15)	1
3	CMP09317	Lateral dir. (670 x 495 x 15)	1
4	CMP09318	Fundo (665 x 195 x 3)	1
5	CMP09319	Tampo (200 x 530 x 25)	1
6	CMP09320	Horizontal (169 x 60 x 15)	2
7	f01	Cavilha 6 x 30	16
8	f02	Conjunto Mini Fix	4
9	f03	Cantoneira cromada 13 x 13	8
10	f04	Parafuso 4 x 14	16
11	f05	Prego 10 x 10	16
12	f06	Cola	1
13	f07	Suporte toalha - 3 hastes	1
14	f08	Parafuso 3,5 x 12	2
15	f10	Parafuso 4 x 25	8

J-025- ADEGA INFERIOR (200 x 670 x 495)

Manual de montagem

OBS: Usar cola em todas as cavilhas

Usar pregos para fixar o fundo

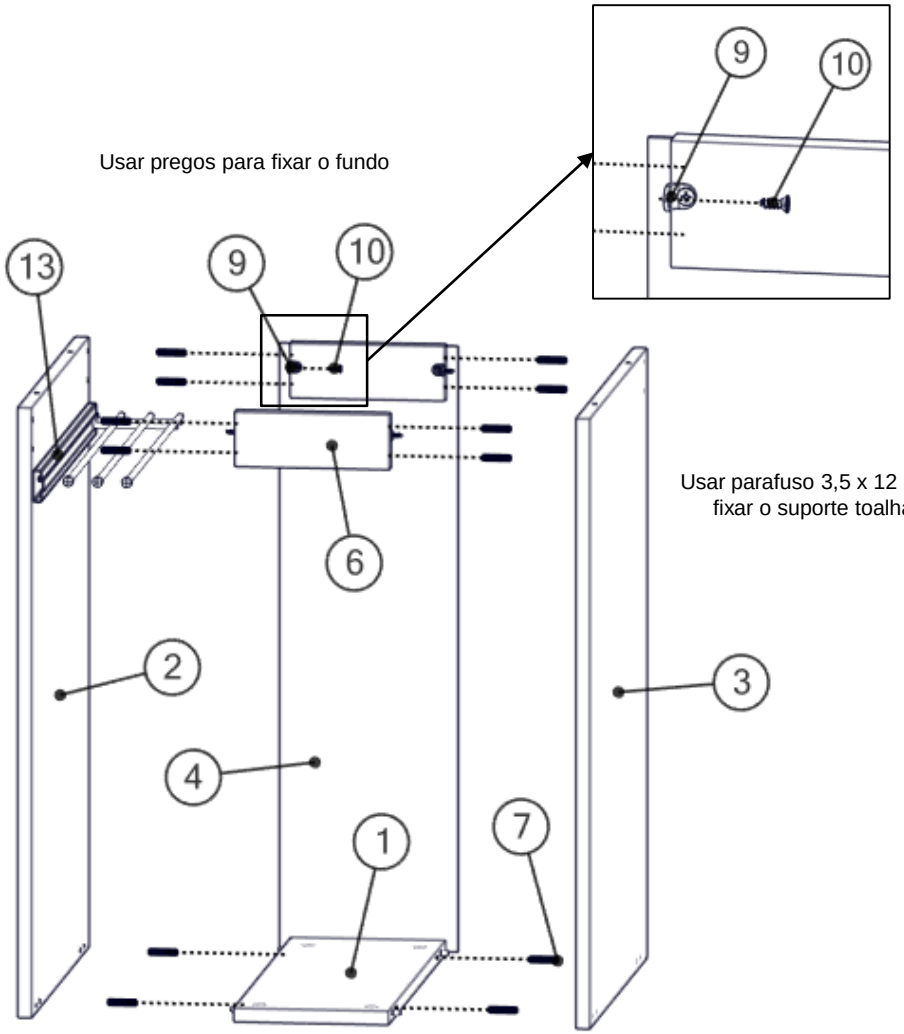

Usar parafuso 3,5 x 12 para fixar o suporte toalha

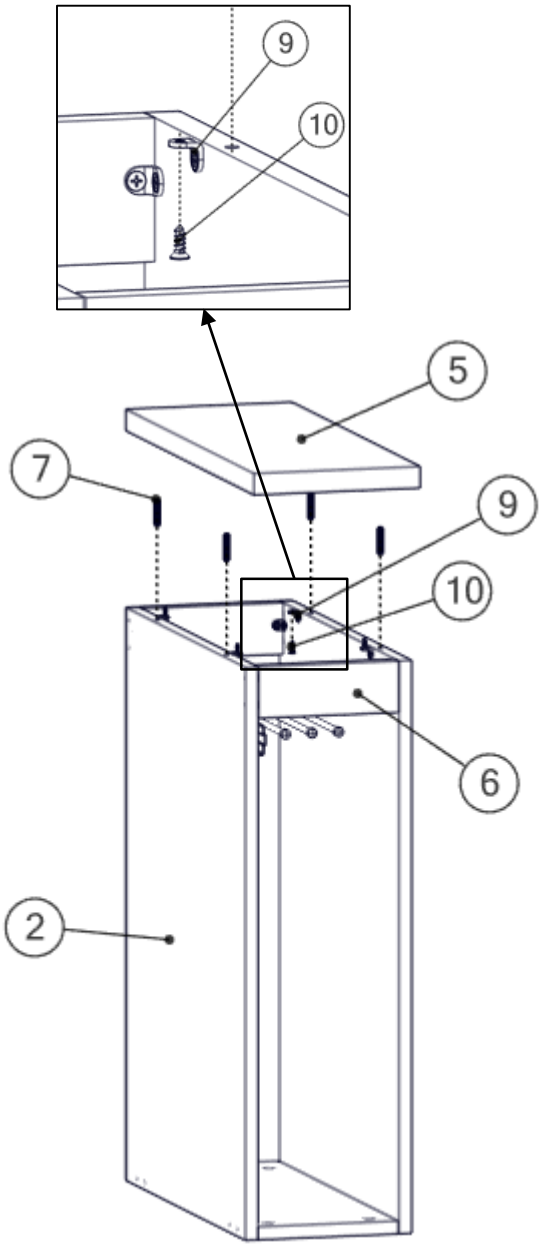

OBS: O parafuso 4 x 25 deve ser usado para fixar este módulo aos módulos que estão ao seu lado